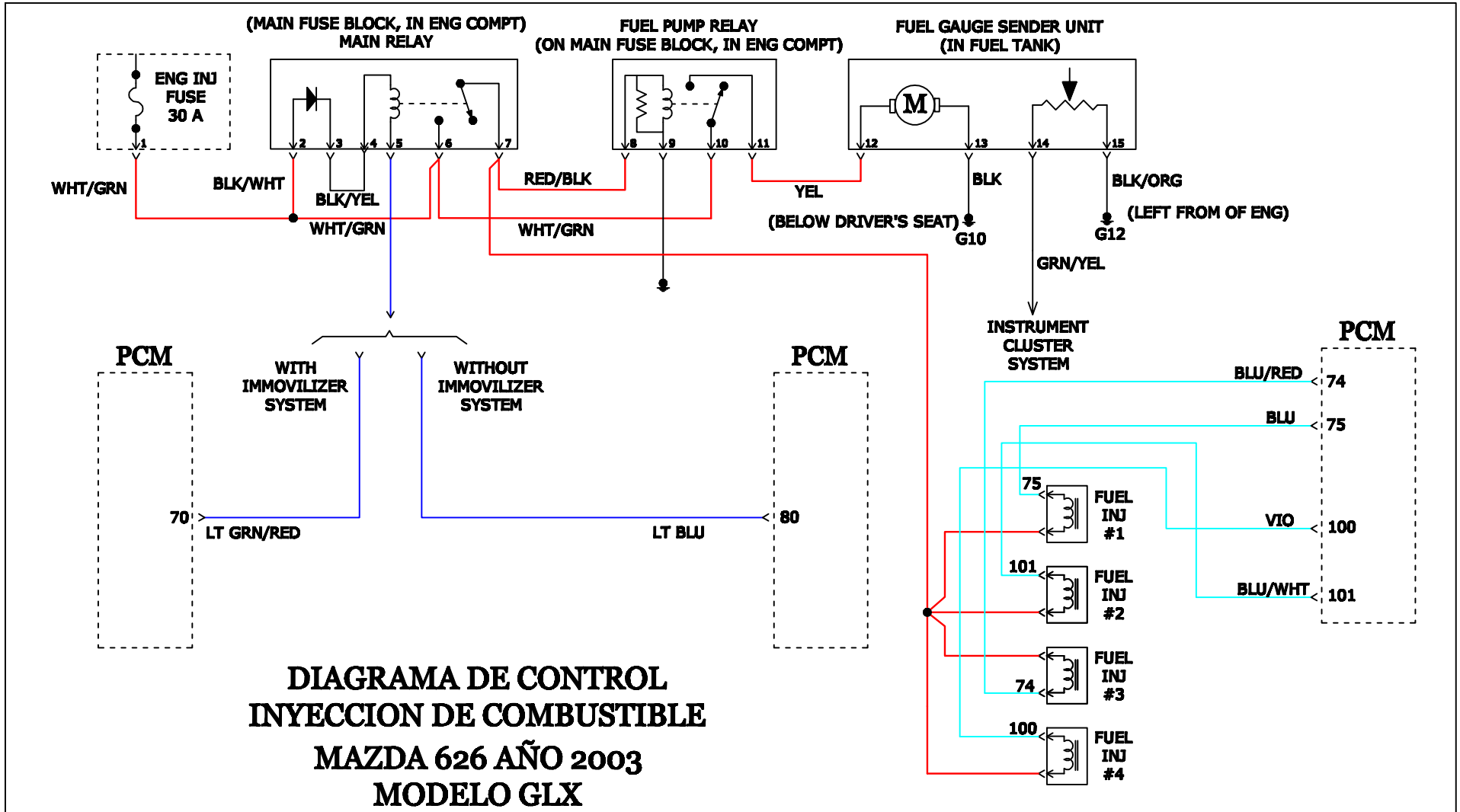

DIAGRAMA DE CONTROL INYECCION DE COMBUSTIBLE MAZDA 626 AÑO 2003 MODELO GLX